GROVE	KLAPPSPITZE 9-15 M HYDRAULISCH HINGED JIB 9-15 M HYDRAULIC	BILDTAFEL PICTORIAL DISPLAY			GMK3060
		05.14	4156887-ETL C	1/1	

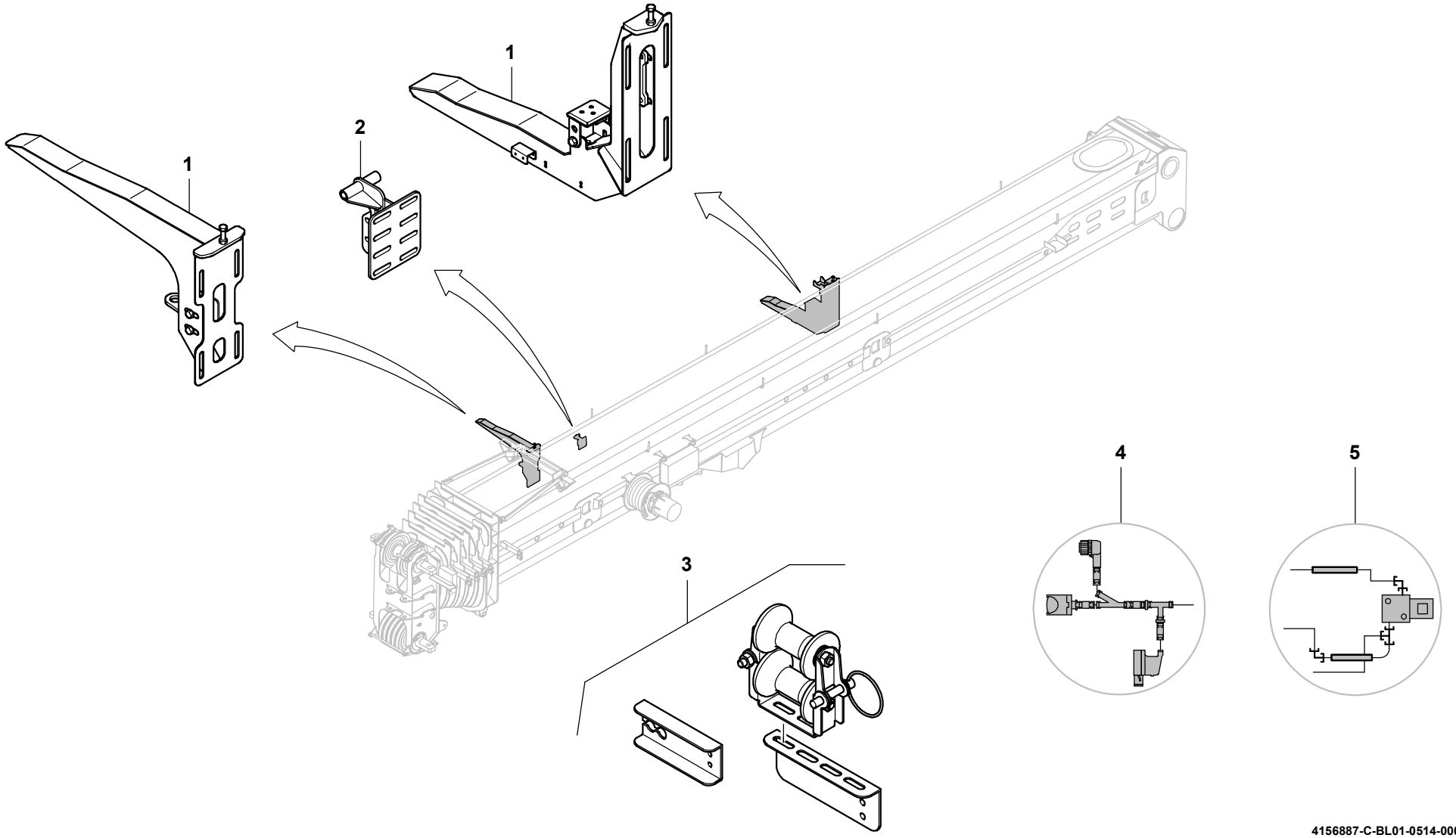

4156887-C-BL01-0514-0000